Люк Т(С250)-1-60 750х750 (Тверь)

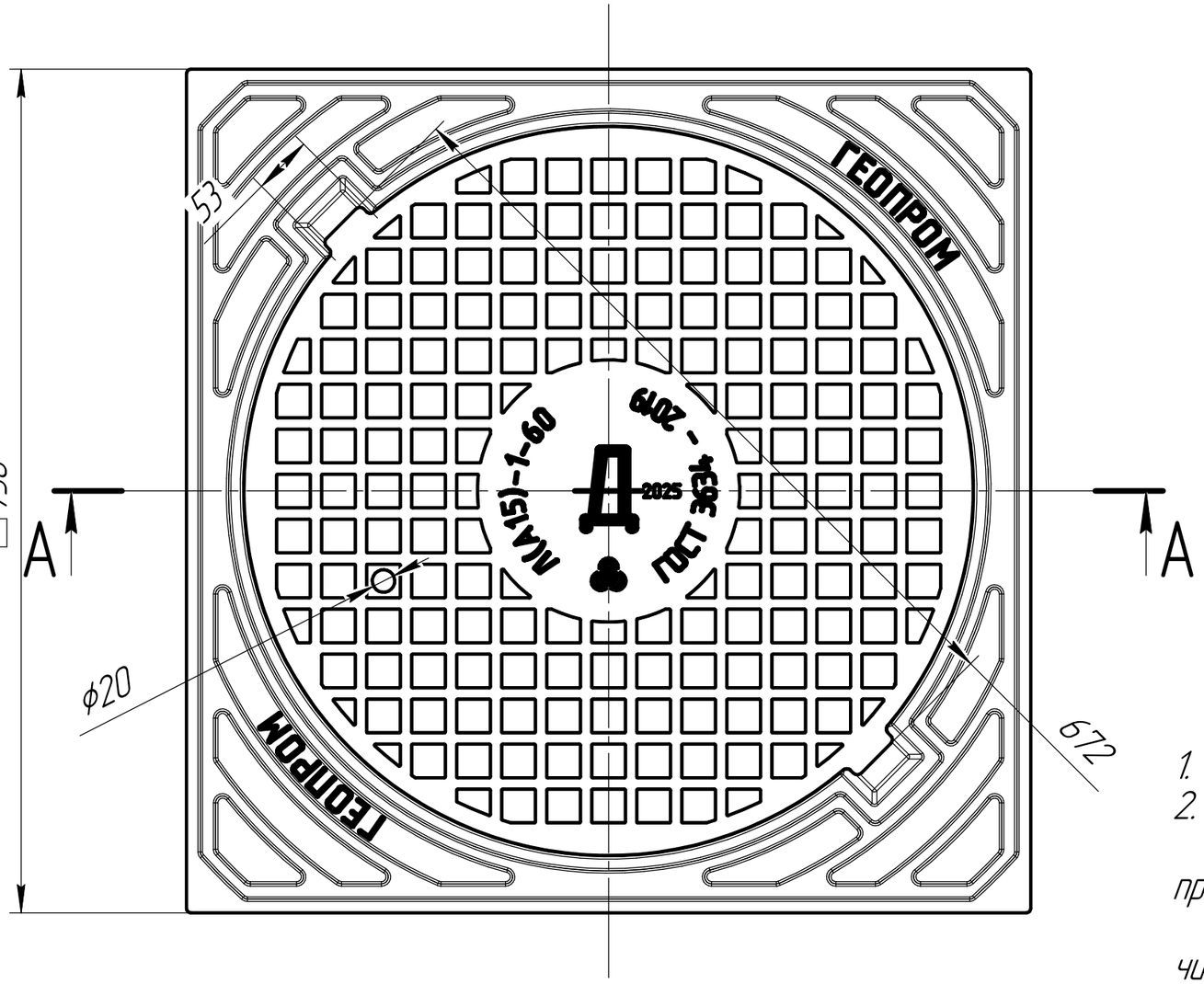

1. * Размеры для справок.
2. Требования к качеству люка:
   – зазоры по периметру между корпусом и крышкой не должны превышать 3 мм на сторону;
   – рисунок и наименования на лицевой части изделия должны читаться.
3. Массу уточнить взвешиванием.
4. Неуказанные технические требования регламентируются по ГОСТ 3634-2019.

А–А

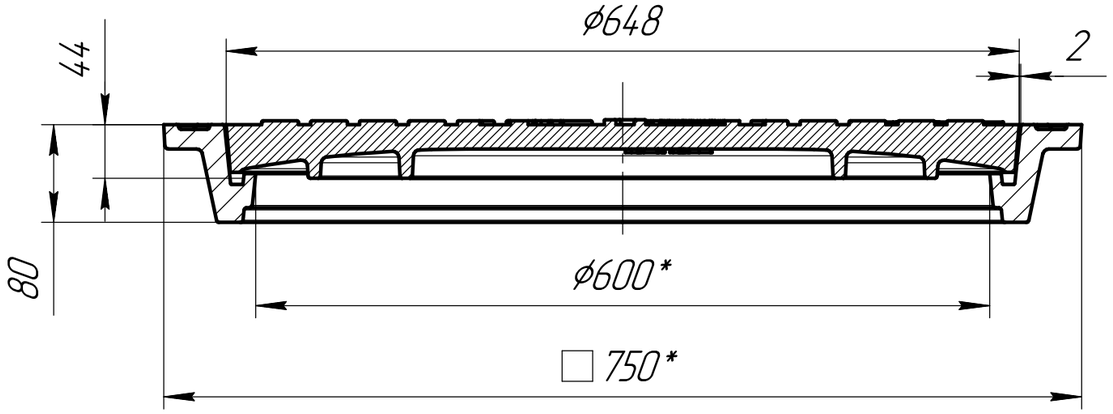

Изм.	Лист	№ докум.	Подп.	Дата	Люк Т(С250)-1-60 750х750 (Тверь)		
Разраб.					Люк Л(А15)-1-60 750х750	Лит.	Масса: 122*	Масштаб: 1:5
Пров.						Лист	Листов 1
Т.контр.							
Н.контр.					СЧ20 ГОСТ 1412-85	ООО ПК "ГЕОПРОМ"	
Утв.							

Перв. примен. | Справ. № | Подп. и дата | Инв. № дубл. | Взам. инв. № | Подп. и дата | Инв. № подл.

Копировал | Формат А3